# Roulements à aiguilles combinés, NAX1725ZK




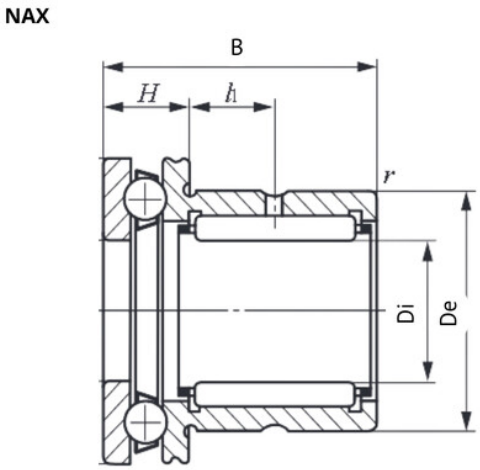


## Description

Roulements à aiguilles combinés NAX, Référence NAX1725ZK.

## Détails du produit

## Détails du produit

| | |
|---|---|
| Diam int. (mm) | 17 |
| De (mm) | 26 |
| B (mm) | 30 |