Roulements à aiguilles combinés, NAXI1223K



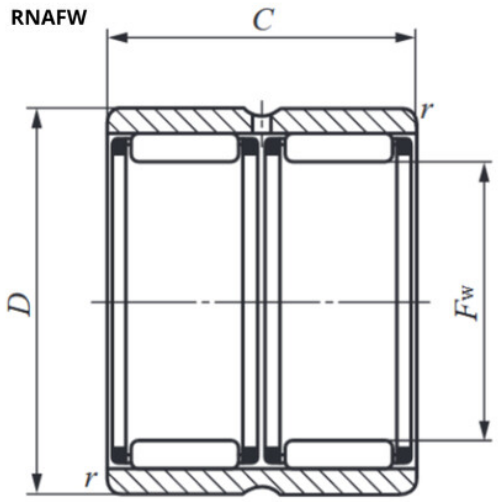

Description

Roulements à aiguilles combinés NAXI, Référence NAXI1223K.

Détails du produit

Détails du produit

Diam int. (mm)	12
De (mm)	24
B (mm)	28