# Roulements à aiguilles combinés, NAXI923K




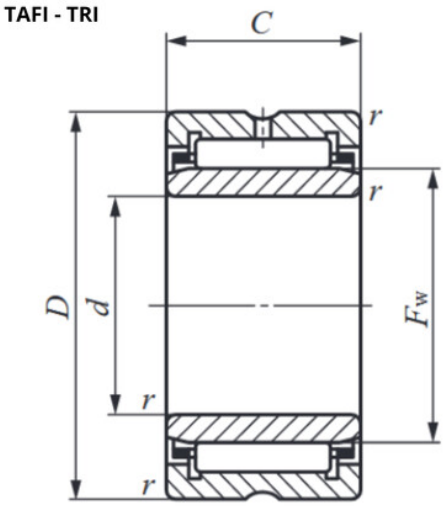


## Description

Roulements à aiguilles combinés NAXI, Référence NAXI923K.

## Détails du produit

## Détails du produit

| | |
|---|---|
| Diam int. (mm) | 9 |
| De (mm) | 21 |
| B (mm) | 26 |