Roulements à aiguilles combinés, NAXI923K



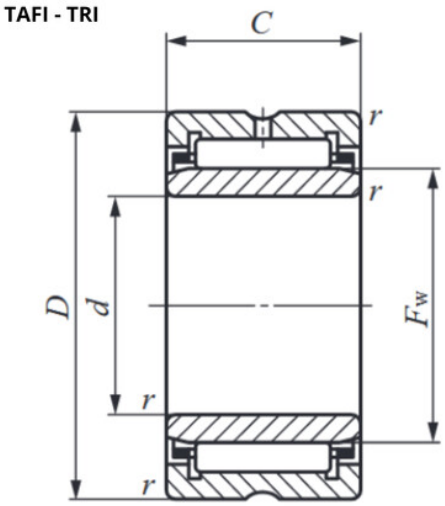

Description

Roulements à aiguilles combinés NAXI, Référence NAXI923K.

Détails du produit

Détails du produit

Diam int. (mm)	9
De (mm)	21
B (mm)	26