Roulements à aiguilles combinés, NBX1725ZK



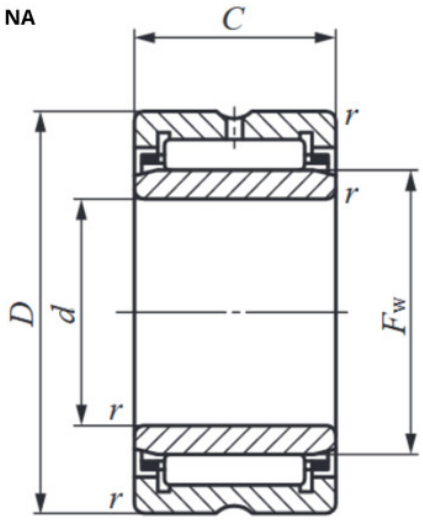

Description

Roulements à aiguilles combinés NBX, Référence NBX1725ZK.

Détails du produit

Détails du produit

Diam int. (mm)	17
De (mm)	26
B (mm)	30