Roulements à aiguilles combinés, NBXI1730K



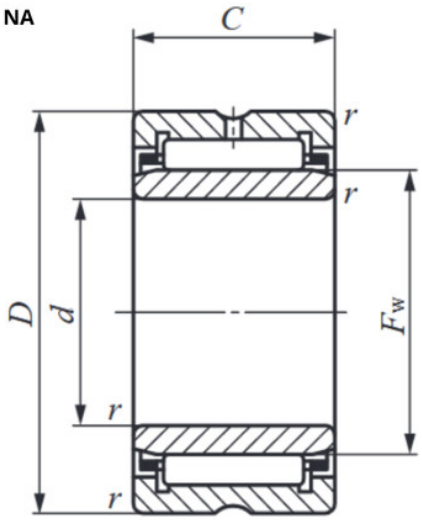

Description

Roulements à aiguilles combinés NBXI, Référence NBXI1730K.

Détails du produit

Détails du produit

Diam int. (mm)	17
De (mm)	30
B (mm)	35