Pignons à denture traitée, PGD09509DT



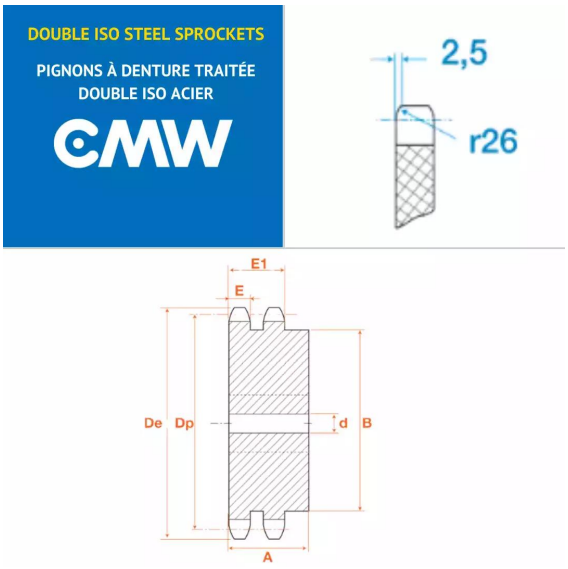

Description

Pignons à denture traitée 06B2, référence PGD09509DT. Double denture, Pignons de transmission avec un pas de 9.52 mm, 9 dents.

Détails du produit

Détails du produit

Dp (mm)	27.85
De (mm)	31
Diam int. (mm)	8
B (mm)	18
E (mm)	5.2
E1 (mm)	15.4