# Pignons pré alésés, PGD09510




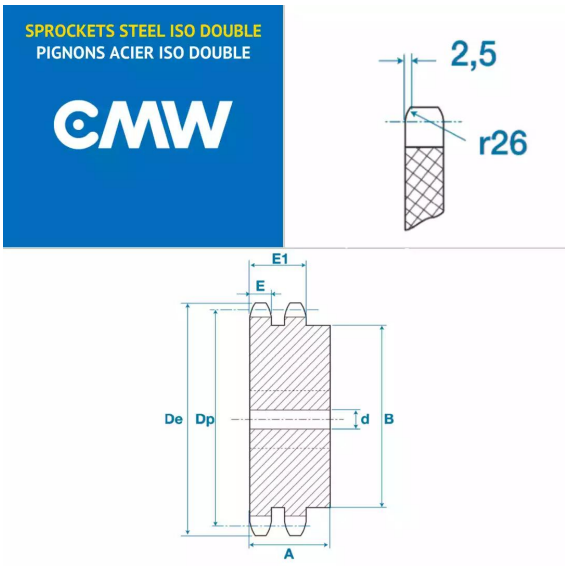


## Description

Pignons pré alésés 06B2, référence PGD09510. Double denture, Pignons de transmission avec un pas de 9.52 mm, 10 dents.

## Détails du produit

## Détails du produit

| | |
|---|---|
| Diam int. (mm) | 8 |
| Dp (mm) | 30.82 |
| De (mm) | 34 |
| A (mm) | 22 |
| B (mm) | 20 |
| E (mm) | 5.2 |
| E1 (mm) | 15.4 |