Pignons à denture traitée, PGD09511DT



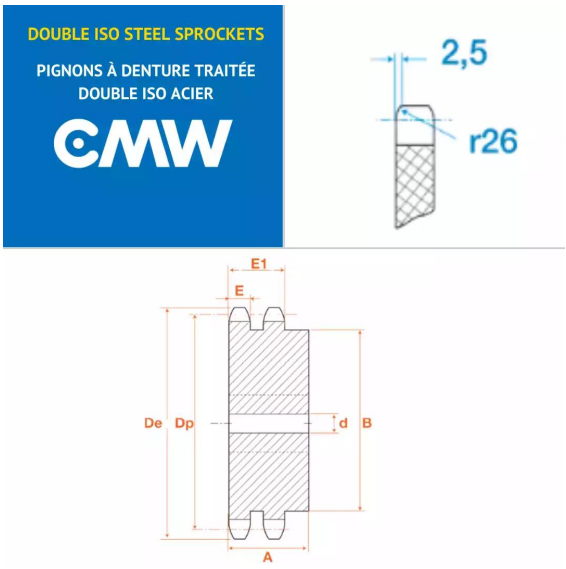

Description

Pignons à denture traitée 06B2, référence PGD09511DT. Double denture, Pignons de transmission avec un pas de 9.52 mm, 11 dents.

Détails du produit

Détails du produit

Dp (mm)	33.8
De (mm)	37
Diam int. (mm)	10
B (mm)	22
E (mm)	5.2
E1 (mm)	15.4