Pignons à denture traitée, PGD09515DT



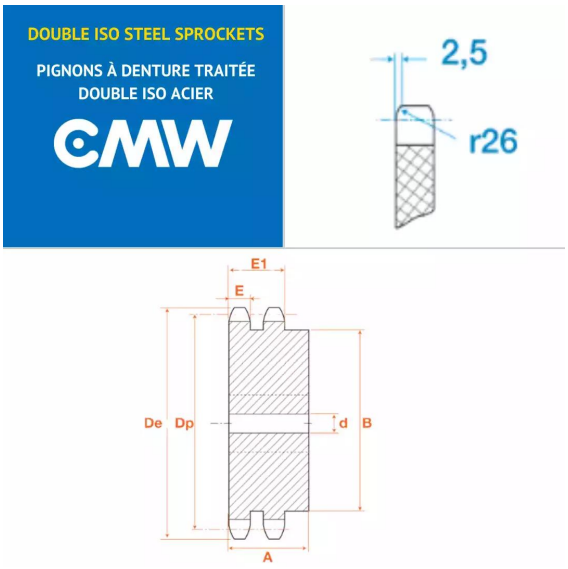

Description

Pignons à denture traitée 06B2, référence PGD09515DT. Double denture, Pignons de transmission avec un pas de 9.52 mm, 15 dents.

Détails du produit

Détails du produit

Dp (mm)	45.81
De (mm)	49.3
Diam int. (mm)	10
B (mm)	34
E (mm)	5.2
E1 (mm)	15.4