Pignons à denture traitée, PGD09516DT



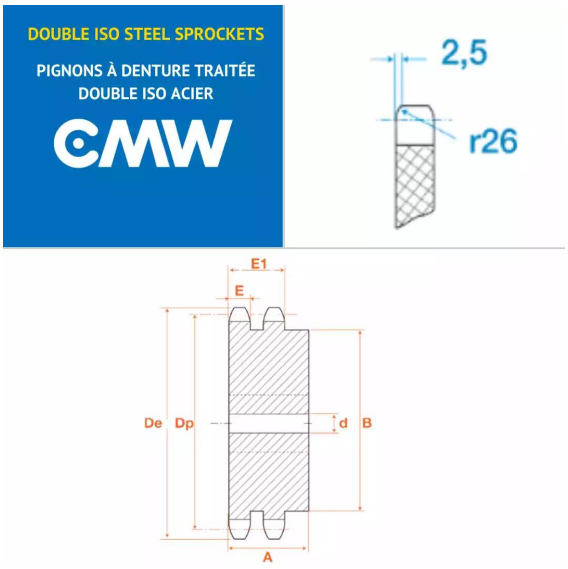

Description

Pignons à denture traitée 06B2, référence PGD09516DT. Double denture, Pignons de transmission avec un pas de 9.52 mm, 16 dents.

Détails du produit

Détails du produit

Dp (mm)	48.82
De (mm)	52.3
Diam int. (mm)	12
B (mm)	37
E (mm)	5.2
E1 (mm)	15.4