Pignons pré alésés, PGD09517



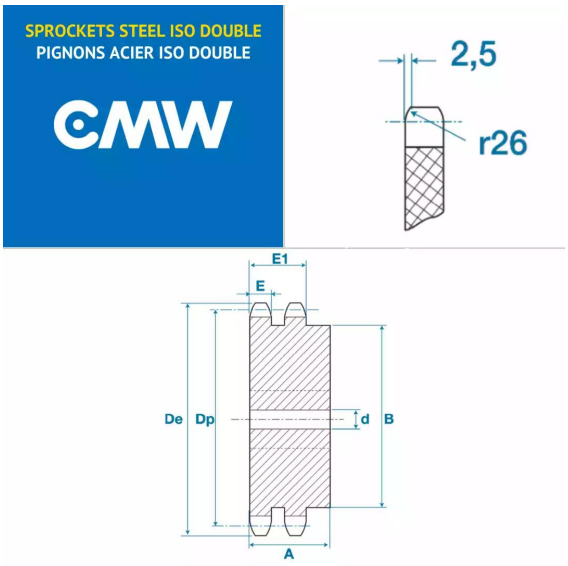

Description

Pignons pré alésés 06B2, référence PGD09517. Double denture, Pignons de transmission avec un pas de 9.52 mm, 17 dents.

Détails du produit

Détails du produit

Diam int. (mm)	12
Dp (mm)	51.83
De (mm)	55.3
A (mm)	30
B (mm)	40
E (mm)	5.2
E1 (mm)	15.4