Pignons pré alésés, PGD09521



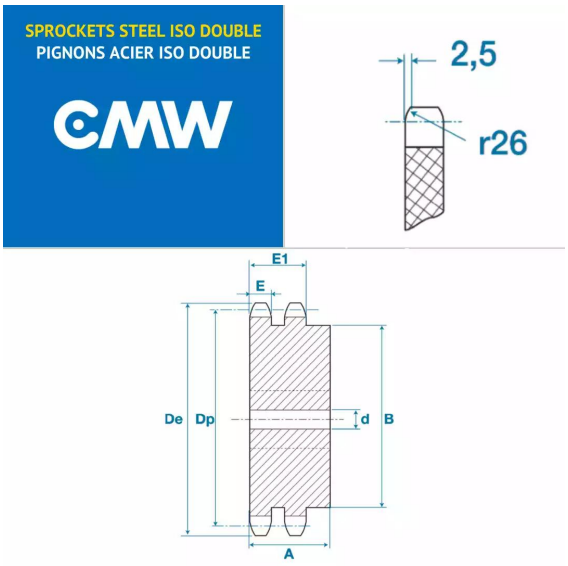

Description

Pignons pré alésés 06B2, référence PGD09521. Double denture, Pignons de transmission avec un pas de 9.52 mm, 21 dents.

Détails du produit

Détails du produit

Diam int. (mm)	16
Dp (mm)	63.91
De (mm)	68
A (mm)	30
B (mm)	52
E (mm)	5.2
E1 (mm)	15.4