Pignons à moyeu amovible, PGD09521M



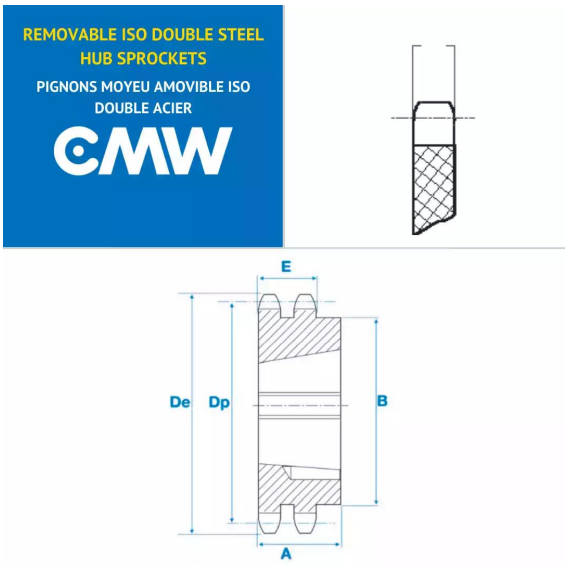

Description

Pignons à moyeu amovible 06B2, référence PGD09521M. Double denture, Pignons de transmission avec un pas de 9.52 mm, 21 dents.

Détails du produit

Détails du produit

Dp (mm)	63.91
De (mm)	68
A (mm)	22
B (mm)	49
E (mm)	5.2
E1 (mm)	15.4