Pignons à moyeu amovible, PGD09526M



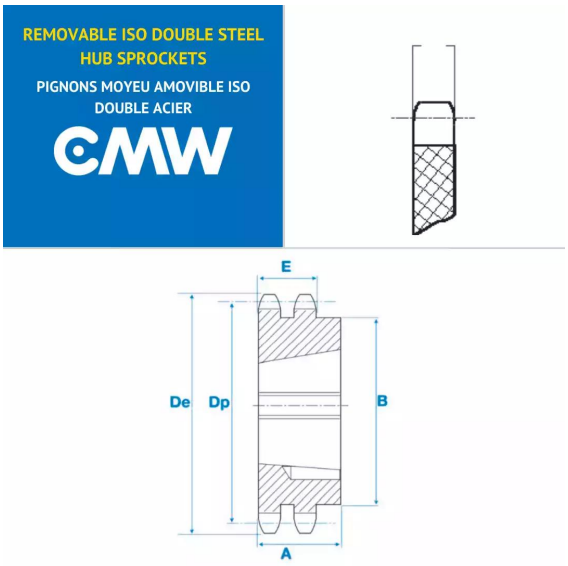

Description

Pignons à moyeu amovible 06B2, référence PGD09526M. Double denture, Pignons de transmission avec un pas de 9.52 mm, 26 dents.

Détails du produit

Détails du produit

Dp (mm)	79.02
De (mm)	83
A (mm)	25
B (mm)	65
E (mm)	5.2
E1 (mm)	15.4