Pignons à moyeu amovible, PGD09538M



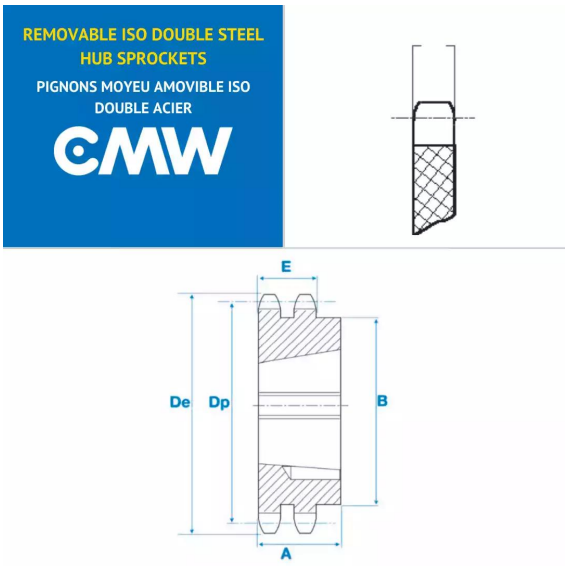

Description

Pignons à moyeu amovible 06B2, référence PGD09538M. Double denture, Pignons de transmission avec un pas de 9.52 mm, 38 dents.

Détails du produit

Détails du produit

Dp (mm)	115.35
De (mm)	119.5
A (mm)	25
B (mm)	80
E (mm)	5.2
E1 (mm)	15.4