Pignons pré alésés, PGD12712



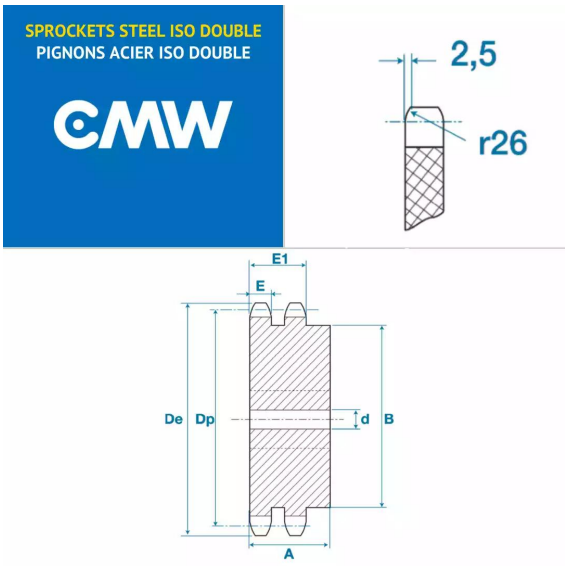

Description

Pignons pré alésés 08B2, référence PGD12712. Double denture, Pignons de transmission avec un pas de 12.7 mm, 12 dents.

Détails du produit

Détails du produit

Diam int. (mm)	12
Dp (mm)	49.07
De (mm)	53
A (mm)	35
B (mm)	35
E (mm)	7
E1 (mm)	21