Pignons à denture traitée, PGD12717DT



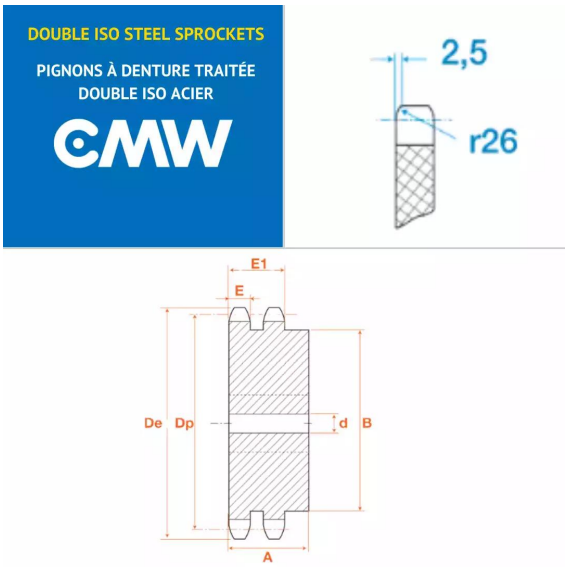

Description

Pignons à denture traitée 08B2, référence PGD12717DT. Double denture, Pignons de transmission avec un pas de 12.7 mm, 17 dents.

Détails du produit

Détails du produit

Dp (mm)	69.11
De (mm)	73.6
Diam int. (mm)	14
B (mm)	54
E (mm)	7
E1 (mm)	21