Pignons à moyeu amovible, PGD12719M



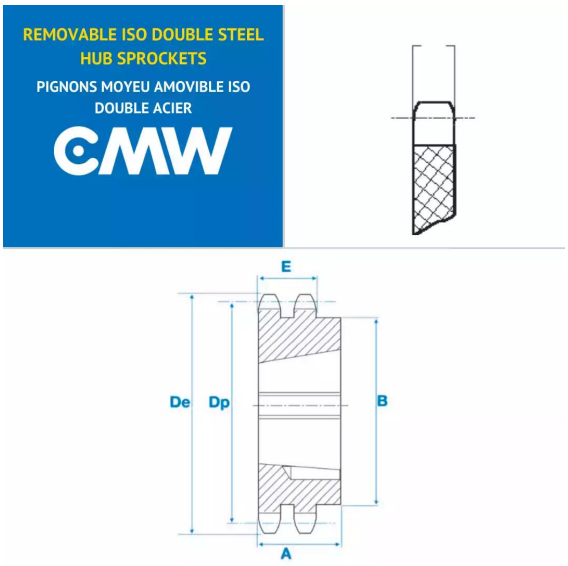

Description

Pignons à moyeu amovible 08B2, référence PGD12719M. Double denture, Pignons de transmission avec un pas de 12.7 mm, 19 dents.

Détails du produit

Détails du produit

Dp (mm)	77.16
De (mm)	81.7
A (mm)	25
B (mm)	62
E (mm)	7
E1 (mm)	21