Pignons à moyeu amovible, PGD12724M



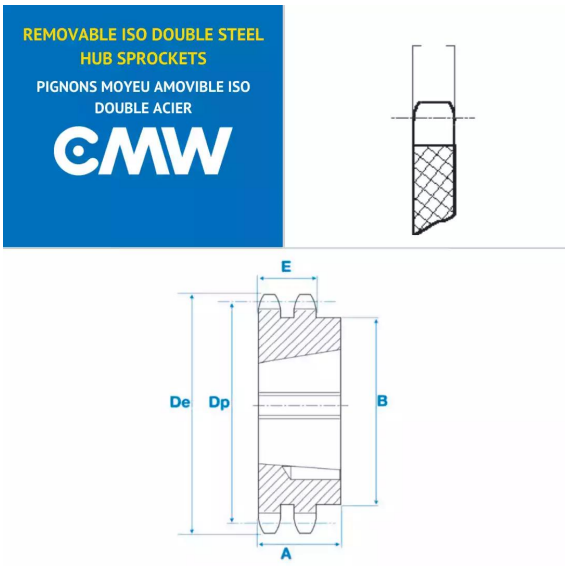

Description

Pignons à moyeu amovible 08B2, référence PGD12724M. Double denture, Pignons de transmission avec un pas de 12.7 mm, 24 dents.

Détails du produit

Détails du produit

Dp (mm)	97.29
De (mm)	101.8
A (mm)	25
B (mm)	84
E (mm)	7
E1 (mm)	21