Pignons à moyeu amovible, PGD12725M



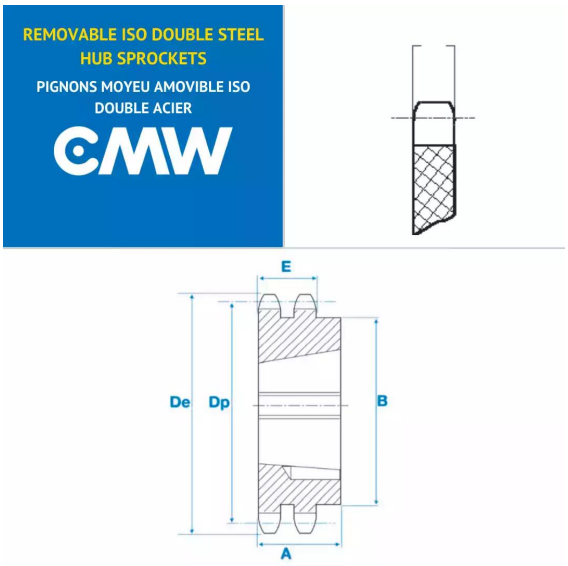

Description

Pignons à moyeu amovible 08B2, référence PGD12725M. Double denture, Pignons de transmission avec un pas de 12.7 mm, 25 dents.

Détails du produit

Détails du produit

Dp (mm)	101.3
De (mm)	105.8
A (mm)	32
B (mm)	87
E (mm)	7
E1 (mm)	21