Pignons pré alésés, PGD19076



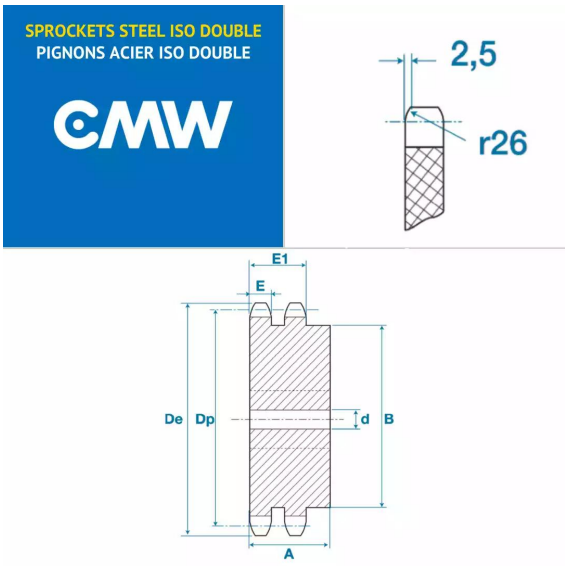

Description

Pignons pré alésés 12B2, référence PGD19076. Double denture, Pignons de transmission avec un pas de 19.05 mm, 76 dents.

Détails du produit

Détails du produit

Diam int. (mm)	30
Dp (mm)	460.99
De (mm)	469.9
A (mm)	63
B (mm)	140
E (mm)	10.8
E1 (mm)	30.3