Pignons pré alésés, PGD31730



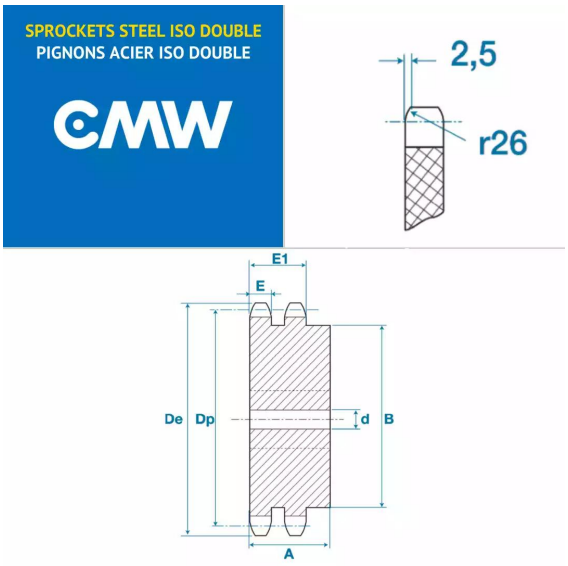

Description

Pignons pré alésés 20B2, référence PGD31730. Double denture, Pignons de transmission avec un pas de 31.75 mm, 30 dents.

Détails du produit

Détails du produit

Diam int. (mm)	30
Dp (mm)	303.75
De (mm)	318.9
A (mm)	80
B (mm)	150
E (mm)	18.2
E1 (mm)	54.6