Pignons pré alésés, PGD31745



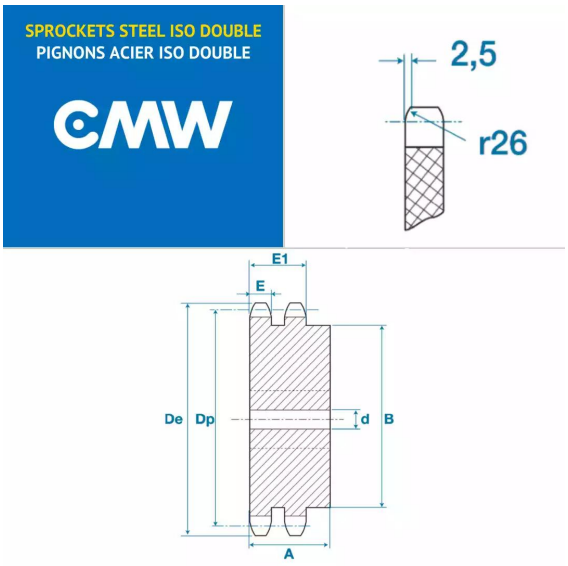

Description

Pignons pré alésés 20B2, référence PGD31745. Double denture, Pignons de transmission avec un pas de 31.75 mm, 45 dents.

Détails du produit

Détails du produit

Diam int. (mm)	30
Dp (mm)	455.17
De (mm)	470.3
A (mm)	90
B (mm)	160
E (mm)	18.2
E1 (mm)	54.6