Pignons pré alésés, PGD38133



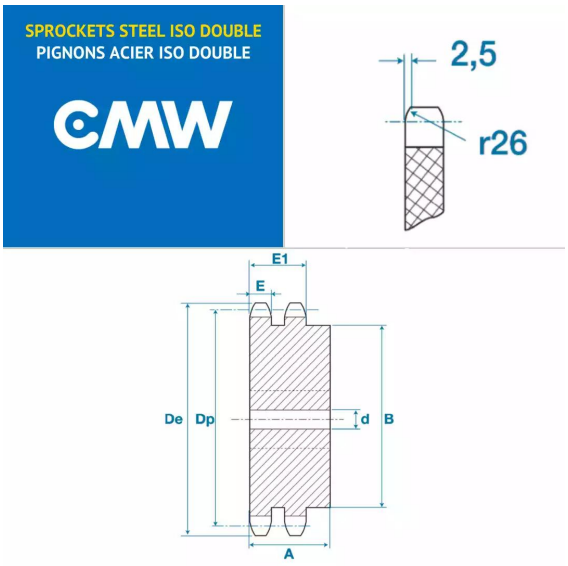

Description

Pignons pré alésés 24B2, référence PGD38133. Double denture, Pignons de transmission avec un pas de 38.1 mm, 33 dents.

Détails du produit

Détails du produit

Diam int. (mm)	30
Dp (mm)	400.81
De (mm)	415.8
A (mm)	100
B (mm)	170
E (mm)	23.6
E1 (mm)	72