Pignons pré alésés, PGDA09520



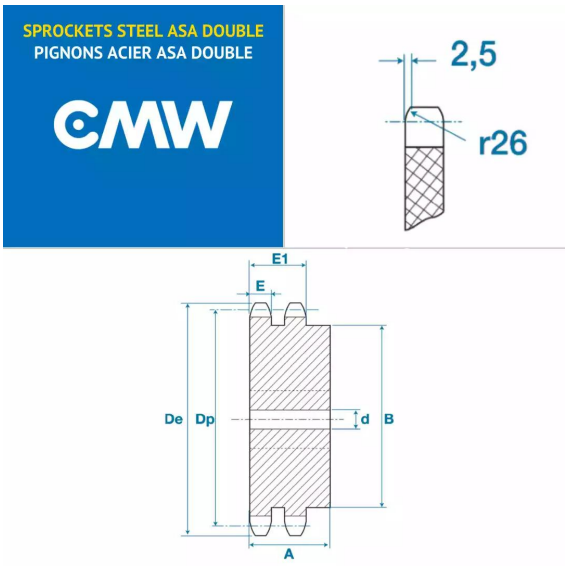

Description

Pignons pré alésés ASA35-2, référence PGDA09520. Double denture, Pignons de transmission avec un pas de 10.52 mm, 20 dents.

Détails du produit

Détails du produit

Diam int. (mm)	12
Dp (mm)	0
De (mm)	0
A (mm)	30
B (mm)	49
E (mm)	4.3
E1 (mm)	14.4