Pignons pré alésés, PGDA12713



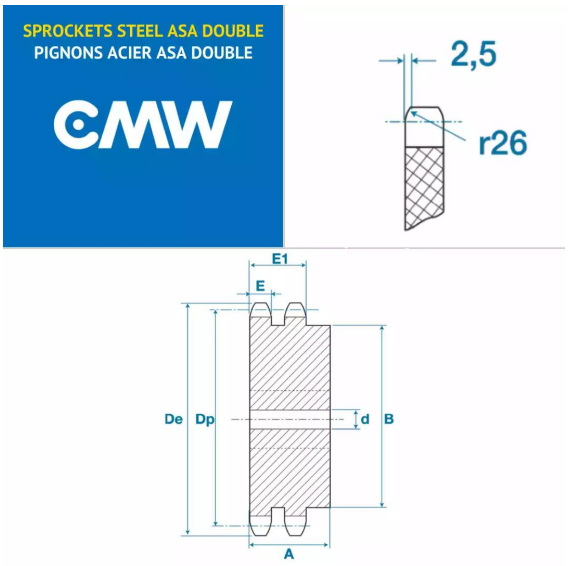

Description

Pignons pré alésés ASA40-2, référence PGDA12713. Double denture, Pignons de transmission avec un pas de 13.7 mm, 13 dents.

Détails du produit

Détails du produit

Diam int. (mm)	12
Dp (mm)	0
De (mm)	0
A (mm)	35
B (mm)	38
E (mm)	7.2
E1 (mm)	21.6