Pignons pré alésés, PGDA12726



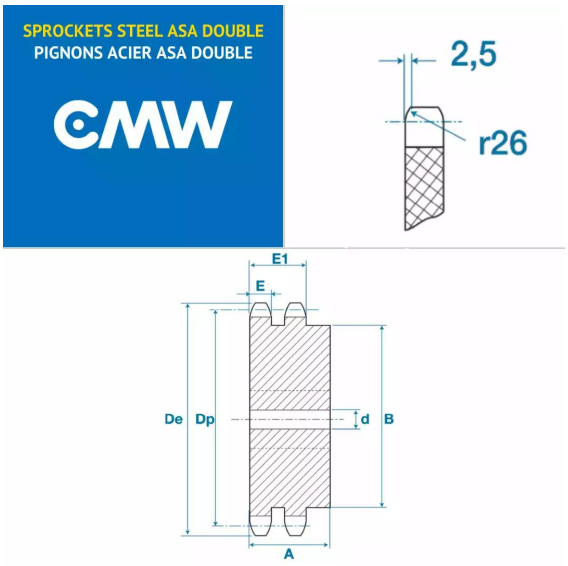

Description

Pignons pré alésés ASA40-2, référence PGDA12726. Double denture, Pignons de transmission avec un pas de 13.7 mm, 26 dents.

Détails du produit

Détails du produit

Diam int. (mm)	20
Dp (mm)	0
De (mm)	0
A (mm)	40
B (mm)	85
E (mm)	7.2
E1 (mm)	21.6