# Pignons pré alésés, PGDA15816




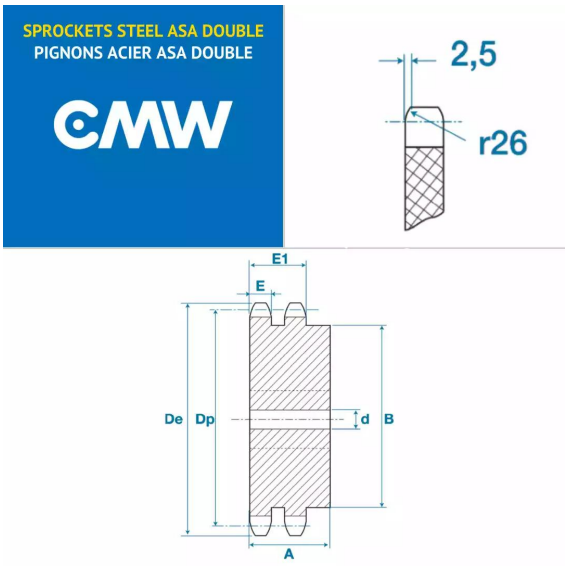


## Description

Pignons pré alésés ASA50-2, référence PGDA15816. Double denture, Pignons de transmission avec un pas de 16.8 mm, 16 dents.

## Détails du produit

## Détails du produit

| | |
|---|---|
| Diam int. (mm) | 16 |
| Dp (mm) | 0 |
| De (mm) | 0 |
| A (mm) | 45 |
| B (mm) | 64 |
| E (mm) | 8.8 |
| E1 (mm) | 26.9 |