Pignons pré alésés, PGDA19014



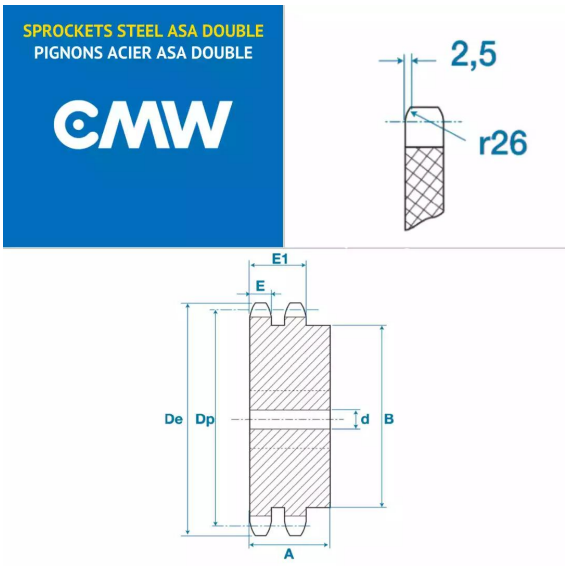

Description

Pignons pré alésés ASA60-2, référence PGDA19014. Double denture, Pignons de transmission avec un pas de 20.05 mm, 14 dents.

Détails du produit

Détails du produit

Diam int. (mm)	16
Dp (mm)	0
De (mm)	0
A (mm)	50
B (mm)	65
E (mm)	11.8
E1 (mm)	34.6