Pignons pré alésés, PGDI095100



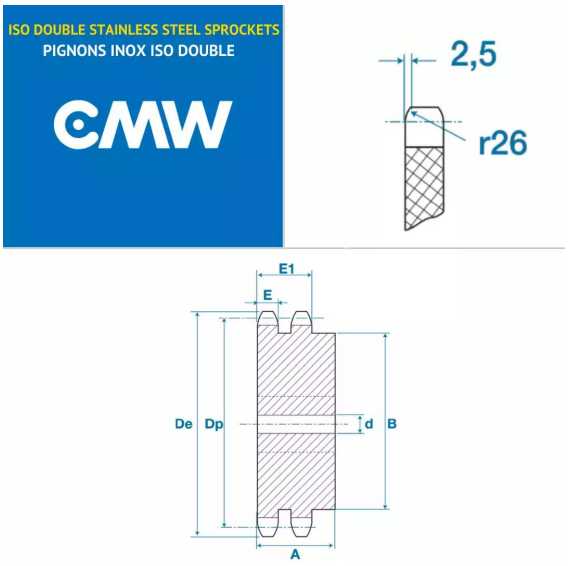

Description

Pignons pré alésés 06B2, référence PGDI095100. Double denture, Pignons de transmission avec un pas de 9.52 mm, 100 dents.

Détails du produit

Détails du produit

Diam int. (mm)	0
Dp (mm)	0
De (mm)	0
B (mm)	0
E (mm)	0
E1 (mm)	0