Pignons pré alésés, PGDI095114



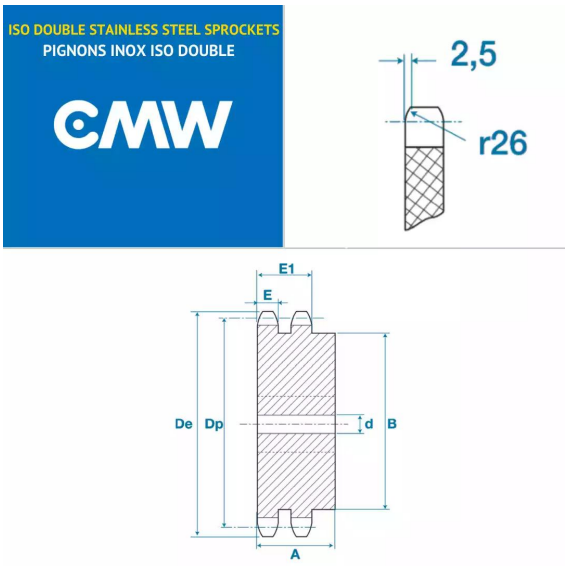

Description

Pignons pré alésés 06B2, référence PGDI095114. Double denture, Pignons de transmission avec un pas de 9.52 mm, 114 dents.

Détails du produit

Détails du produit

Diam int. (mm)	0
Dp (mm)	0
De (mm)	0
B (mm)	0
E (mm)	0
E1 (mm)	0