Pignons pré alésés, PGDI09539



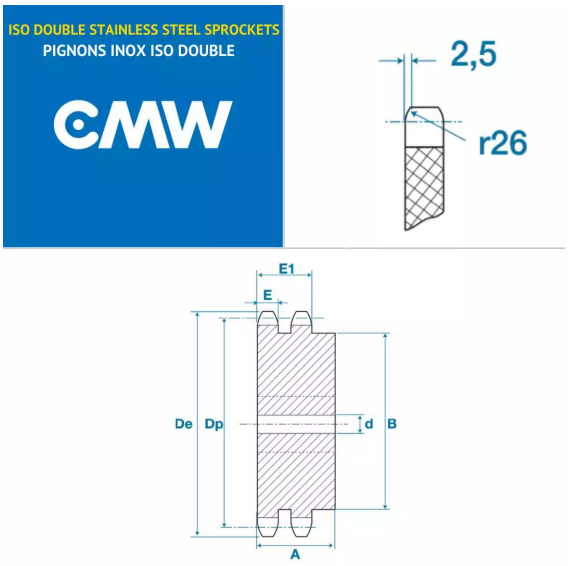

Description

Pignons pré alésés 06B2, référence PGDI09539. Double denture, Pignons de transmission avec un pas de 9.52 mm, 39 dents.

Détails du produit

Détails du produit

Diam int. (mm)	16
Dp (mm)	118.37
De (mm)	122.5
A (mm)	30
B (mm)	90
E (mm)	5.2
E1 (mm)	15.4