# Pignons pré alésés, PGDI12736




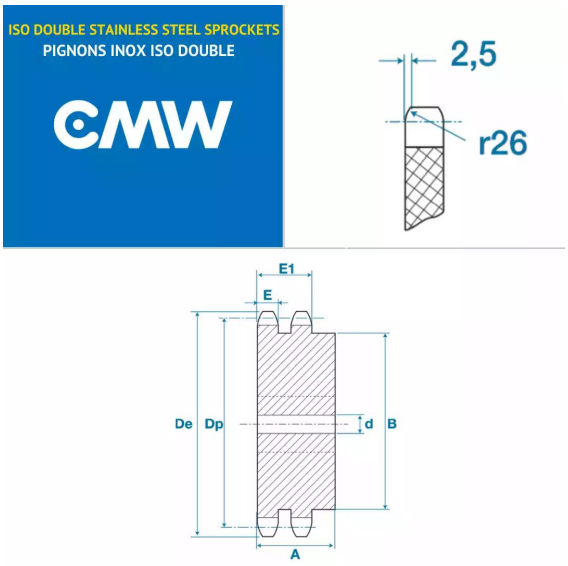


## Description

Pignons pré alésés 08B2, référence PGDI12736. Double denture, Pignons de transmission avec un pas de 12.7 mm, 36 dents.

## Détails du produit

## Détails du produit

| | |
|---|---|
| Diam int. (mm) | 20 |
| Dp (mm) | 145.72 |
| De (mm) | 151 |
| A (mm) | 40 |
| B (mm) | 100 |
| E (mm) | 7 |
| E1 (mm) | 21 |