Pignons pré alésés, PGDI12746



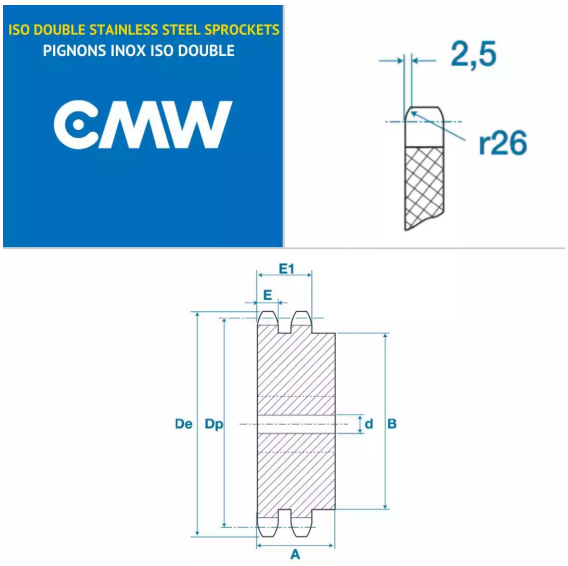

Description

Pignons pré alésés 08B2, référence PGDI12746. Double denture, Pignons de transmission avec un pas de 12.7 mm, 46 dents.

Détails du produit

Détails du produit

Diam int. (mm)	0
Dp (mm)	0
De (mm)	0
B (mm)	0
E (mm)	0
E1 (mm)	0