# Pignons pré alésés, PGDI15836




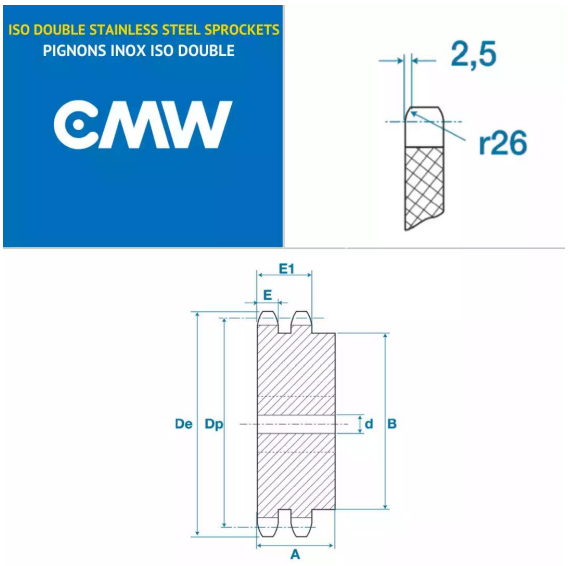


## Description

Pignons pré alésés 10B2, référence PGDI15836. Double denture, Pignons de transmission avec un pas de 15.8 mm, 36 dents.

## Détails du produit

## Détails du produit

| | |
|---|---|
| Diam int. (mm) | 20 |
| Dp (mm) | 182.15 |
| De (mm) | 189.1 |
| A (mm) | 45 |
| B (mm) | 120 |
| E (mm) | 9 |
| E1 (mm) | 25.5 |