Pignons pré alésés, PGDI15854



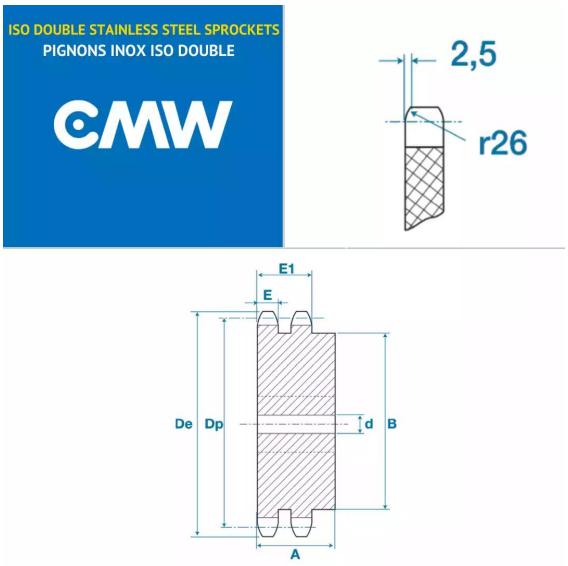

Description

Pignons pré alésés 10B2, référence PGDI15854. Double denture, Pignons de transmission avec un pas de 15.8 mm, 54 dents.

Détails du produit

Détails du produit

Diam int. (mm)	0
Dp (mm)	0
De (mm)	0
B (mm)	0
E (mm)	0
E1 (mm)	0