# Pignons pré alésés, PGDI15856




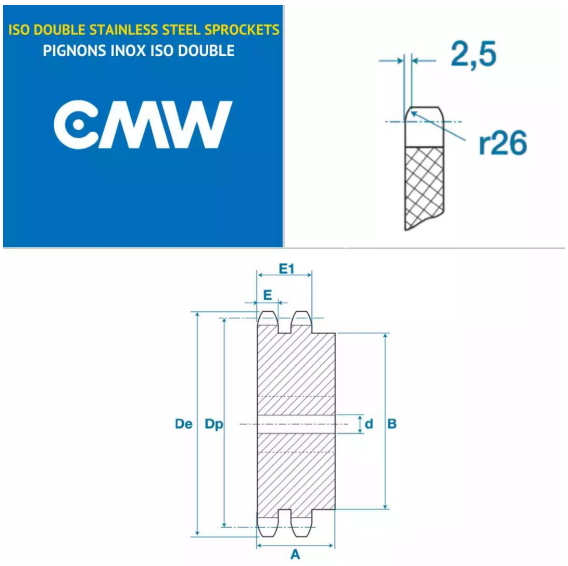


## Description

Pignons pré alésés 10B2, référence PGDI15856. Double denture, Pignons de transmission avec un pas de 15.8 mm, 56 dents.

## Détails du produit

## Détails du produit

| | |
|---|---|
| Diam int. (mm) | 0 |
| Dp (mm) | 0 |
| De (mm) | 0 |
| B (mm) | 0 |
| E (mm) | 0 |
| E1 (mm) | 0 |