Pignons pré alésés, PGDI19008



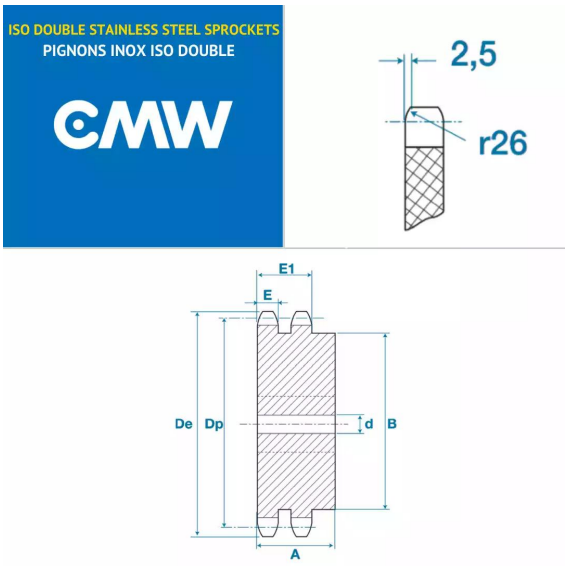

Description

Pignons pré alésés 12B2, référence PGDI19008. Double denture, Pignons de transmission avec un pas de 19.05 mm, 8 dents.

Détails du produit

Détails du produit

Diam int. (mm)	12
Dp (mm)	49.78
De (mm)	57.6
A (mm)	45
B (mm)	31
E (mm)	10.8
E1 (mm)	30.3