Pignons pré alésés, PGDI19016



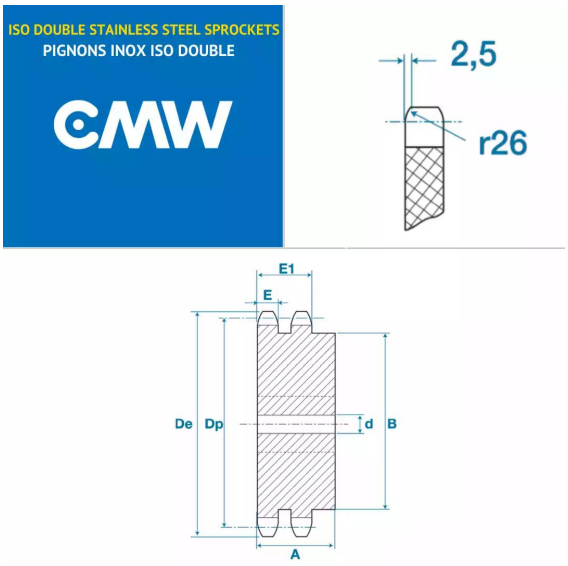

Description

Pignons pré alésés 12B2, référence PGDI19016. Double denture, Pignons de transmission avec un pas de 19.05 mm, 16 dents.

Détails du produit

Détails du produit

Diam int. (mm)	20
Dp (mm)	97.65
De (mm)	105.5
A (mm)	50
B (mm)	77
E (mm)	10.8
E1 (mm)	30.3