Pignons pré alésés, PGDI19044



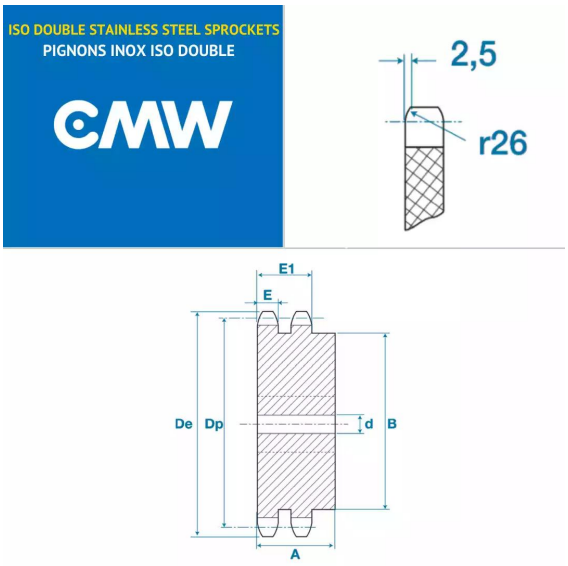

Description

Pignons pré alésés 12B2, référence PGDI19044. Double denture, Pignons de transmission avec un pas de 19.05 mm, 44 dents.

Détails du produit

Détails du produit

Diam int. (mm)	0
Dp (mm)	0
De (mm)	0
B (mm)	0
E (mm)	0
E1 (mm)	0