Pignons pré alésés, PGDI19045



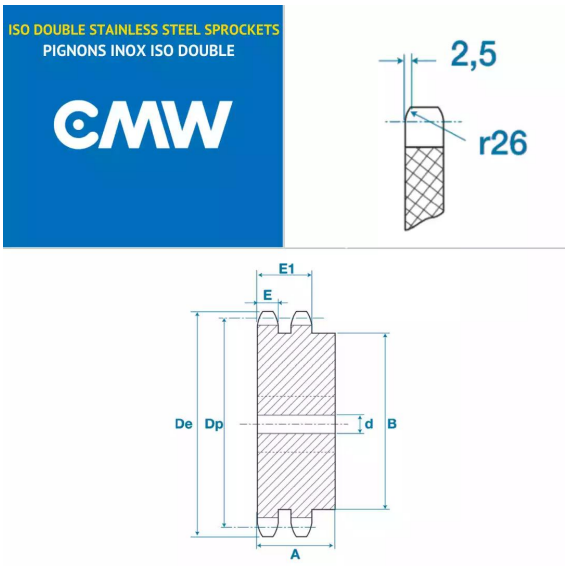

Description

Pignons pré alésés 12B2, référence PGDI19045. Double denture, Pignons de transmission avec un pas de 19.05 mm, 45 dents.

Détails du produit

Détails du produit

Diam int. (mm)	25
Dp (mm)	273.1
De (mm)	282.5
A (mm)	50
B (mm)	120
E (mm)	10.8
E1 (mm)	30.3