# Pignons pré alésés, PGDI25408




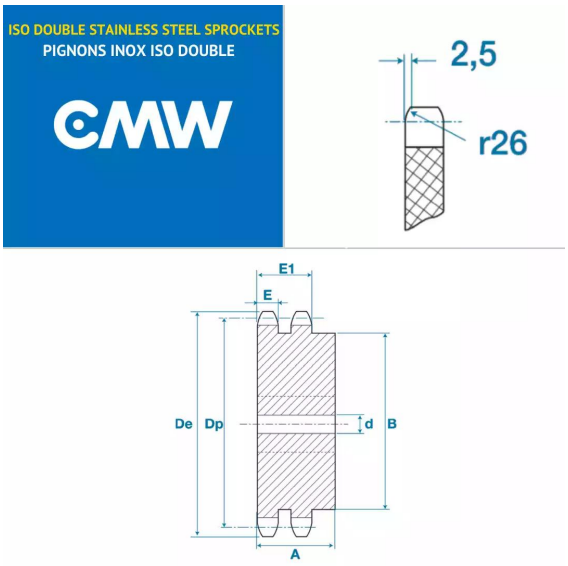


## Description

Pignons pré alésés 16B2, référence PGDI25408. Double denture, Pignons de transmission avec un pas de 25.4 mm, 8 dents.

## Détails du produit

## Détails du produit

| | |
|---|---|
| Diam int. (mm) | 16 |
| Dp (mm) | 66.37 |
| De (mm) | 77 |
| A (mm) | 65 |
| B (mm) | 42 |
| E (mm) | 15.8 |
| E1 (mm) | 47.7 |