Pignons pré alésés, PGDI25409



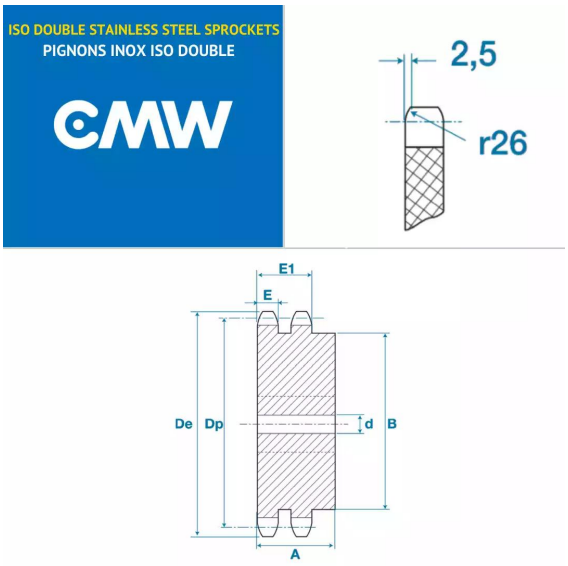

Description

Pignons pré alésés 16B2, référence PGDI25409. Double denture, Pignons de transmission avec un pas de 25.4 mm, 9 dents.

Détails du produit

Détails du produit

Diam int. (mm)	16
Dp (mm)	74.27
De (mm)	85
A (mm)	65
B (mm)	50
E (mm)	15.8
E1 (mm)	47.7