Pignons pré alésés, PGDI25426



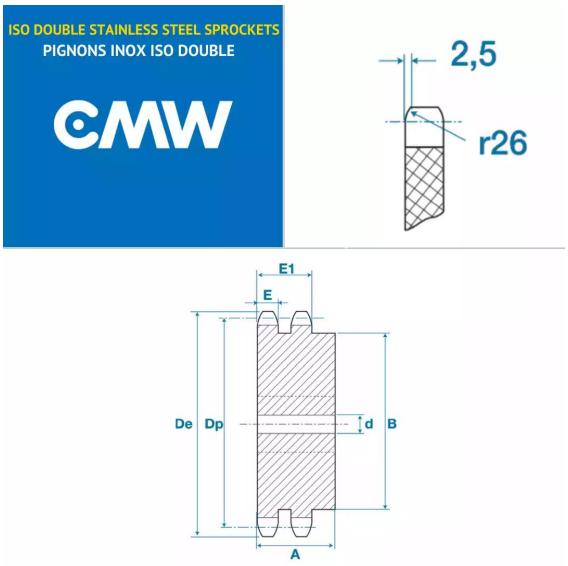

Description

Pignons pré alésés 16B2, référence PGDI25426. Double denture, Pignons de transmission avec un pas de 25.4 mm, 26 dents.

Détails du produit

Détails du produit

Diam int. (mm)	25
Dp (mm)	210.72
De (mm)	221.6
A (mm)	70
B (mm)	130
E (mm)	15.8
E1 (mm)	47.7