Pignons pré alésés, PGDI31709



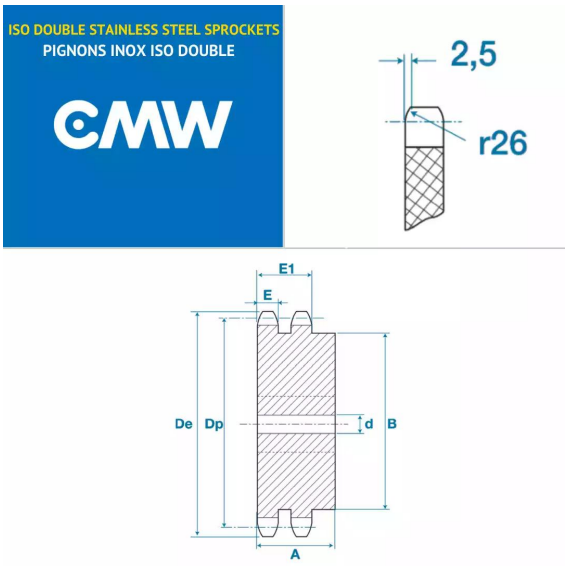

Description

Pignons pré alésés 20B2, référence PGDI31709. Double denture, Pignons de transmission avec un pas de 31.75 mm, 9 dents.

Détails du produit

Détails du produit

Diam int. (mm)	20
Dp (mm)	92.84
De (mm)	108
A (mm)	75
B (mm)	63
E (mm)	18.2
E1 (mm)	54.6