Pignons pré alésés, PGDI31719



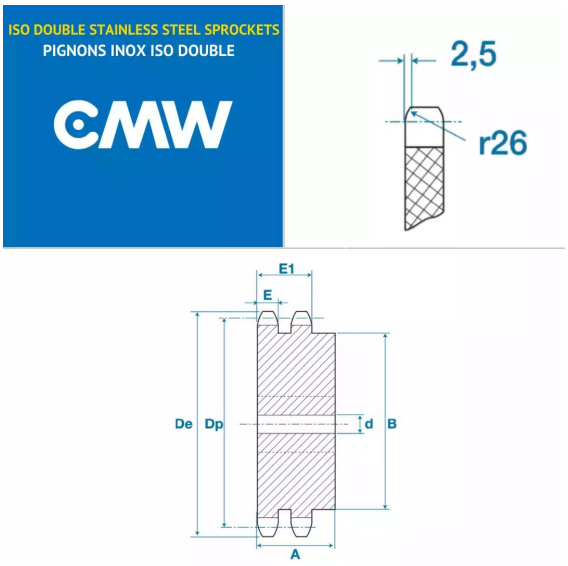

Description

Pignons pré alésés 20B2, référence PGDI31719. Double denture, Pignons de transmission avec un pas de 31.75 mm, 19 dents.

Détails du produit

Détails du produit

Diam int. (mm)	30
Dp (mm)	192.91
De (mm)	208.1
A (mm)	80
B (mm)	120
E (mm)	18.2
E1 (mm)	54.6