# Pignons pré alésés, PGDI31720




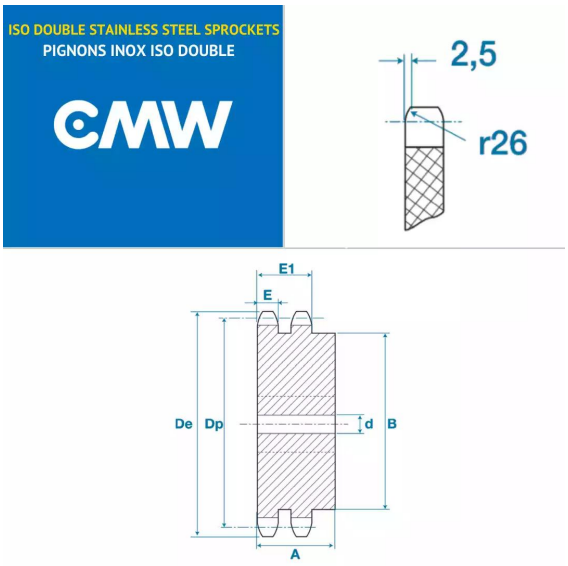


## Description

Pignons pré alésés 20B2, référence PGDI31720. Double denture, Pignons de transmission avec un pas de 31.75 mm, 20 dents.

## Détails du produit

## Détails du produit

| | |
|---|---|
| Diam int. (mm) | 30 |
| Dp (mm) | 202.98 |
| De (mm) | 218.1 |
| A (mm) | 80 |
| B (mm) | 120 |
| E (mm) | 18.2 |
| E1 (mm) | 54.6 |