Pignons pré alésés, PGDI38108



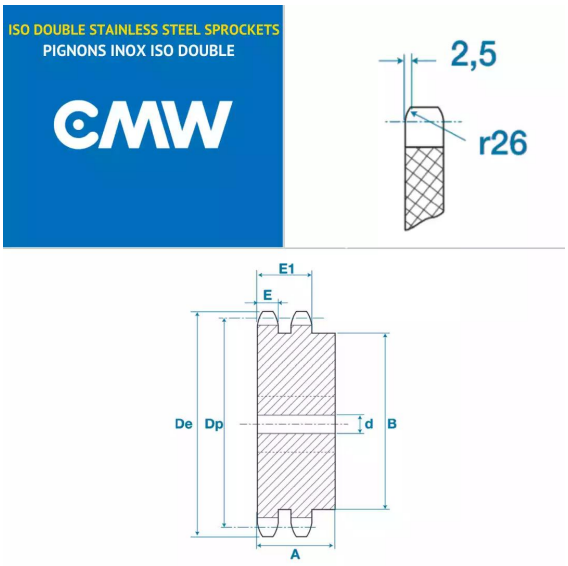

Description

Pignons pré alésés 24B2, référence PGDI38108. Double denture, Pignons de transmission avec un pas de 38.1 mm, 8 dents.

Détails du produit

Détails du produit

Diam int. (mm)	25
Dp (mm)	99.55
De (mm)	115
A (mm)	95
B (mm)	58
E (mm)	23.6
E1 (mm)	72