Pignons pré alésés, PGDI38114



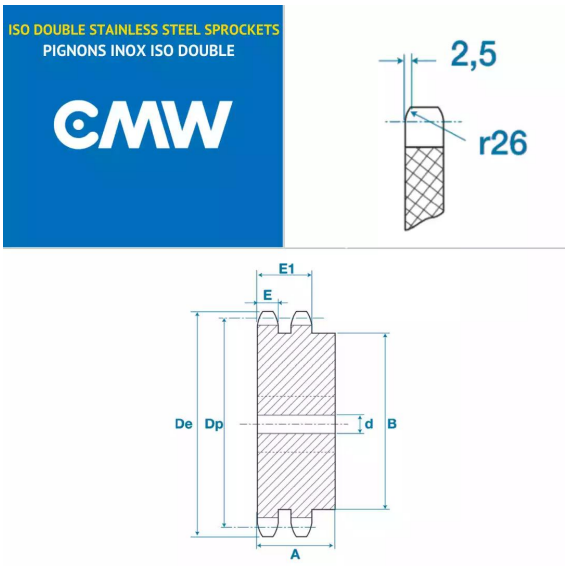

Description

Pignons pré alésés 24B2, référence PGDI38114. Double denture, Pignons de transmission avec un pas de 38.1 mm, 14 dents.

Détails du produit

Détails du produit

Diam int. (mm)	25
Dp (mm)	171.22
De (mm)	186.2
A (mm)	100
B (mm)	128
E (mm)	23.6
E1 (mm)	72