Pignons pré alésés, PGDI44409



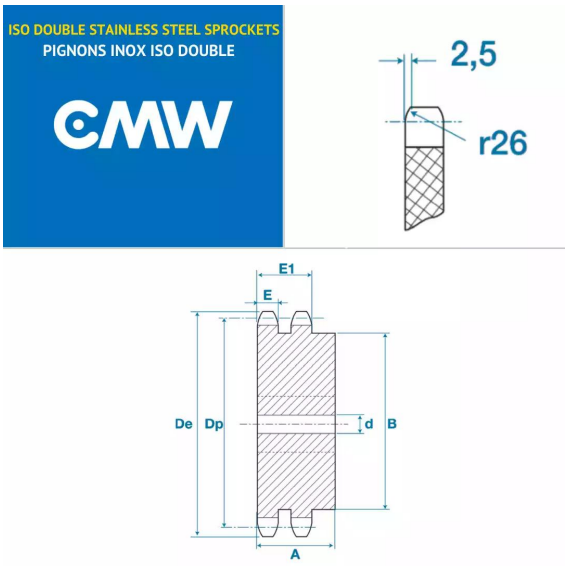

Description

Pignons pré alésés 28B2, référence PGDI44409. Double denture, Pignons de transmission avec un pas de 44.45 mm, 9 dents.

Détails du produit

Détails du produit

Diam int. (mm)	0
Dp (mm)	0
De (mm)	0
B (mm)	0
E (mm)	0
E1 (mm)	0